女子団体

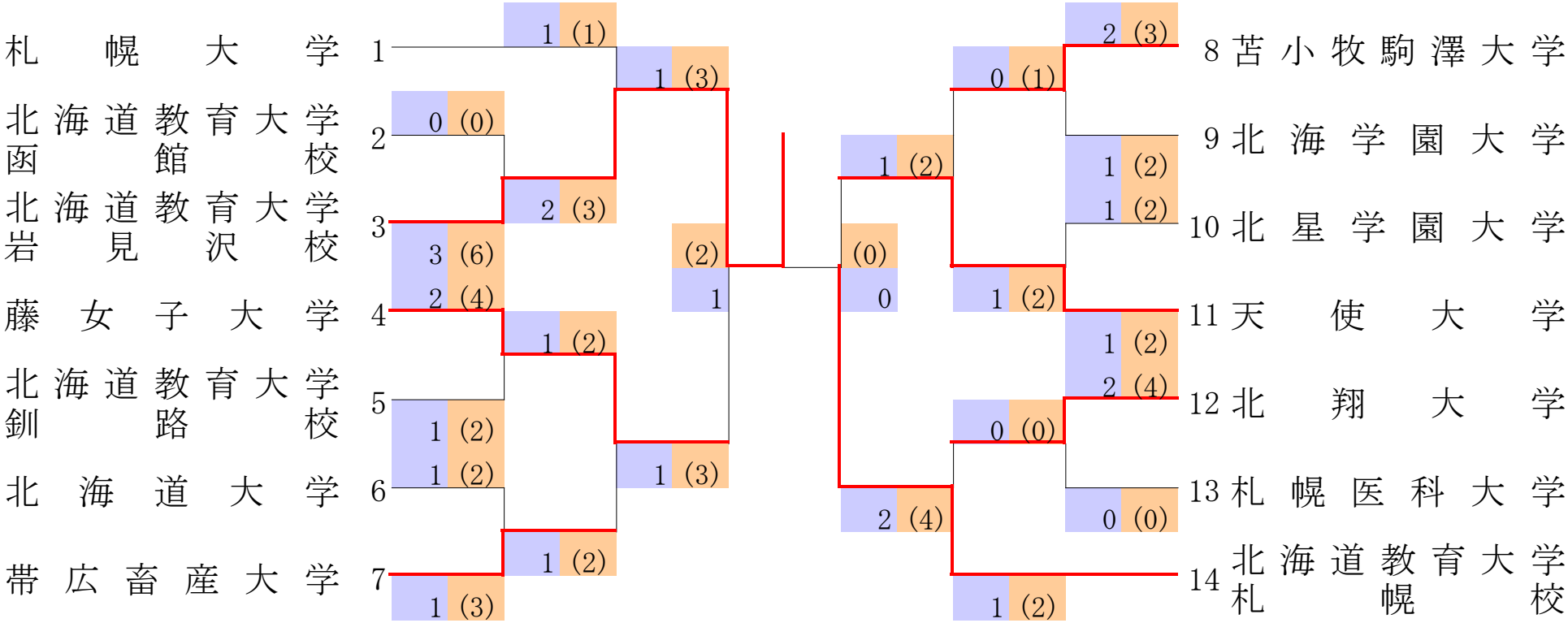
札幌大学 1
北海道教育大学函館校 2
北海道教育大学岩見沢校 3
藤女子大学 4
北海道教育大学釧路校 5
北海道大学 6
帯広畜産大学 7
苫小牧駒澤大学 8
北海学園大学 9
北星学園大学 10
天使大学 11
北翔大学 12
札幌医科大学 13
北海道教育大学札幌校 14
1 (1)
0 (0)
1 (3)
2 (3)
3 (6)
2 (4)
(2)
1
1 (2)
1 (2)
1 (2)
1 (3)
1 (2)
1 (3)
1 (2)
(0)
0
2 (4)
0 (1)
1 (2)
0 (0)
1 (2)
2 (3)
1 (2)
1 (2)
1 (2)
2 (4)
0 (0)
1 (2)